KSH Hadzhidimitrov
КСХ-Хаджидимитров ЕООД София, кв.Враждебна, ул. 3-та, 4 тел.: 02/ 943 45 34 www.obkov.com /e-mail: office@obkov.com

G*GRASS

Чекмедже Nova Pro Scala със страници H63/90/185 мм

- Изключително ниско чекмедже/при 63мм/
- Може да се персонализира с дизайнерски панели
- Вграден реглаж по височина и настрани
- Оптимално използване на пространството благодарение на правата
стена и малка конструктивна ширина
- Здраво и високо ниво на стабилност
- Монтаж и демонтаж без инструменти
на челото
- Ширината на долния и задния панел
е една и съща
- Обработка на дъното не се изисква

Комплекта включва:
- 2 броя двустенни царги с височина 63/90/185 мм
- 2 броя плъзгачи с вградено плавно с
товароносимост 40 кг
- комплект държачи

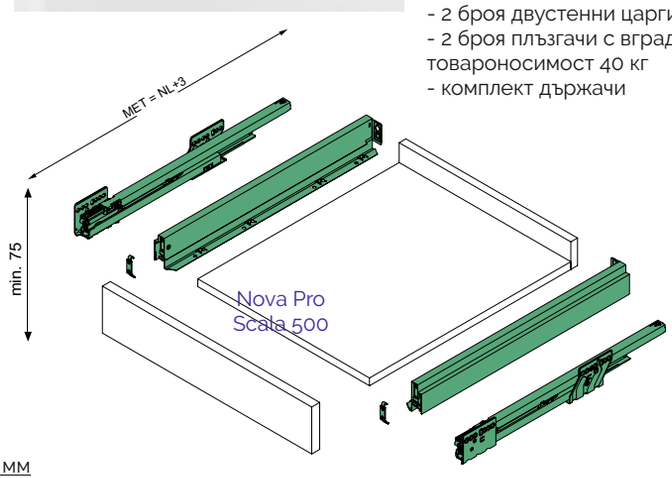

Nova Pro Scala тъмно сиви страници 63 мм

Дължина	Код	Вид плъзгач	Товароноси-мост	Плавно	PUSH TO OPEN	Цвят	Цена с ДДС
500	Nova Pro Scala 500 H63	**Пълно изтегляне**	**40 кг**	вградено	може да се добави (52.46 лв)	**тъмно сиво**	71,52 лв

Nova Pro Scala тъмно сиви страници 90 мм

Дължина	Код	Вид плъзгач	Товароноси-мост	Плавно	PUSH TO OPEN	Цвят	Цена с ДДС
450	Nova Pro Scala 450 H90	**Пълно изтегляне**	**40 кг**	вградено	може да се добави (52.46 лв)	**тъмно сиво**	60,04 лв
500	Nova Pro Scala 500 H90	**Пълно изтегляне**	**40 кг**	вградено	може да се добави (52.46 лв)	**тъмно сиво**	64,42 лв

Nova Pro Scala тъмно сиви страници 185 мм

Дължина	Код	Вид плъзгач	Товароноси-мост	Плавно	PUSH TO OPEN	Цвят	Цена с ДДС
500	Nova Pro Scala 500 H186	**Пълно изтегляне**	**40 кг**	вградено	може да се добави (52.46 лв)	**тъмно сиво**	89,84 лв

KSH Hadzhidimitrov
КСХ-Хаджидимитров ЕООД София, кв.Враждебна, ул. 3-та, 4 тел.: 02/ 943 45 34 www.obkov.com /e-mail: office@obkov.com

G*GRASS

Чекмедже Nova Pro Scala с рейлинг и стъкло

- Плътно прилепнали правоъгълни рейлинги
- Минимални пластмасови части
- Вграден реглаж
- Насройка на наклона посредством рейлинга
- Права вътрешна стена
- Монтаж и демонтаж без инструменти
- Ширината за дъното и задния панел е еднаква
- Обработката на дъното не се изисква

Комплекта включва:
- 2 броя двустенни царги с височина 90 мм
- 2 броя плъзгачи с вградено плавно с товароносимост 40 кг
- 2 броя държачи за чело
- 2 правоъгълни рейлинга с крепежи

Комплекта включва:
- 2 броя двустенни царги за стъкло с височина 90 мм
- 2 броя плъзгачи с вградено плавно с товароносимост 40 кг
- 2 броя държачи за чело
- 2 броя допълнителни планки за чело
- комплект от 2/2 държача предни/задни за стъкло 8 мм

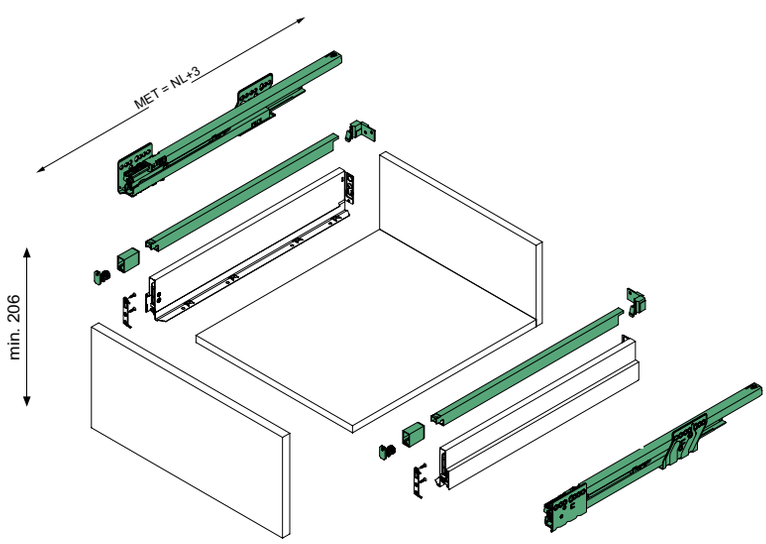

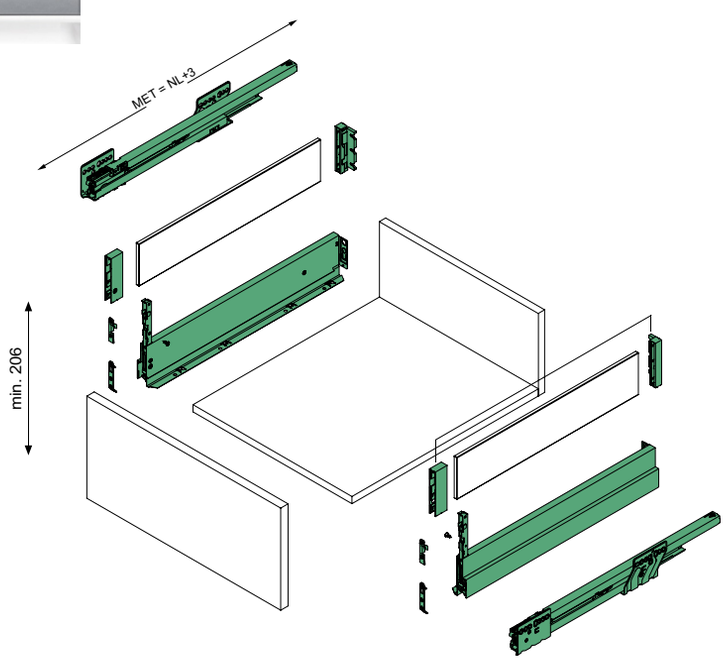

Nova Pro Scala тъмно сиви страници 90 мм и правоъгълен рейлинг

Дължина	Код	Вид плъзгач	Товароноси-мост	Плавно	PUSH TO OPEN	Цвят	Цена с ДДС
500	Nova Pro Scala 500 H90 рейлинг	**Пълно изтегляне**	**40 кг**	вградено	може да се добави (52.46 лв)	**тъмно сиво**	75.92 лв

Nova Pro Scala тъмно сиви страници и стъкло

Дължина	Код	Вид плъзгач	Товароноси-мост	Плавно	PUSH TO OPEN	Цвят	Цена с ДДС
450	Nova Pro Scala 450 H90 стъкло	**Пълно изтегляне**	**40 кг**	вградено	може да се добави (52.46 лв)	**тъмно сиво**	100,04 лв
500	Nova Pro Scala 500 H90 стъкло	**Пълно изтегляне**	**40 кг**	вградено	може да се добави (52.46 лв)	**тъмно сиво**	111.37 лв

KSH Hadzhidimitrov
КСХ-Хаджидимитров ЕООД София, кв.Враждебна, ул. 3-та, 4 тел.: 02/ 943 45 34 www.obkov.com /e-mail: office@obkov.com

G*GRASS

Nova Pro Scala страници H63 мм

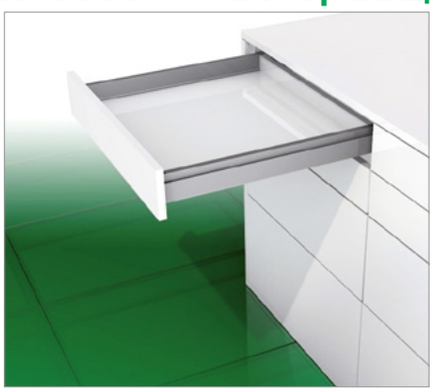

- Изключително ниско чекмедже
- Може да се персонализира с дизайнерски панели
- Вграден реглаж по височина и настрани
- Оптимално използване на пространството благодарение на правата стена и малка конструктивна ширина
- Здраво и високо ниво на стабилност
- Монтаж и демонтаж без инструменти на челото
- Ширината на долния и задния панел е една и съща
- Обработка на дъното не се изисква

ИНФОРМАЦИЯ ЗА ПОРЪЧКА 1+2x2+3

1 Nova Pro Scala страници за чекмедже H63
К-т: Една лява, една дясна

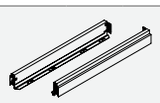

NL	Камък		Ice		Silver	
	Код:	Цена	Код:	Цена	Код:	Цена
400						
450						
500	**003-F100 103 015 211**	32.67лв				
550						

2 Скоба за монтаж на панела
На брой: Използва се и за лява из а дясна

	Описание	Код:	Цена
	For press fitting	**003-F1020 38 331 123**	0.79лв
	For screw fixing	**F102038330**	

3 Nova Pro плъзгач пълно изтегляне плавно Soft-close S16/S19
К-т: Един ляв, един десен

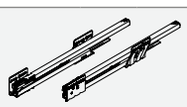

NL	40 kg		70 kg	
	Код:	Цена	Art.-no.	PU
270			–	
300			–	
350			–	
400			–	
450				
500	**003-F101 108 276 211**	37.27лв		
550				
600				
650	–			

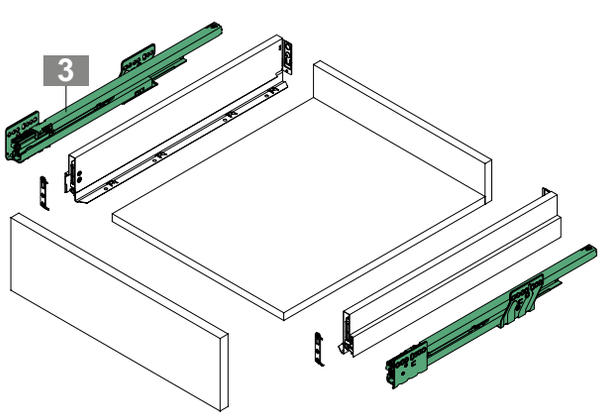

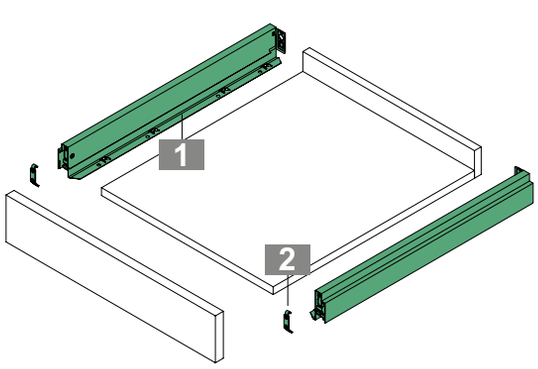

КСХ-Хаджидимитров ЕООД София, кв.Враждебна, ул. 3-та, 4 тел.: 02/ 943 45 34 www.obkov.com /e-mail: office@obkov.com

Nova Pro Scala страници H63 мм

ИНФОРМАЦИЯ ЗА МОНТАЖ

Всички размери са в милиметри

Фронтални монтажни размери

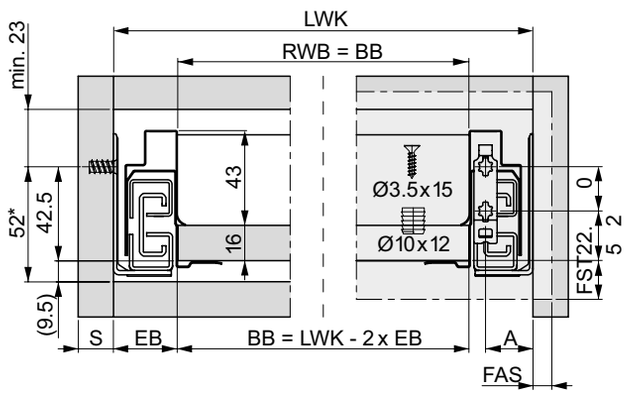

∗ Препоръчителна/Мин. размер: 49.5 mm/Tipmatic Soft-close: 58 mm

Заден панел монт. размери

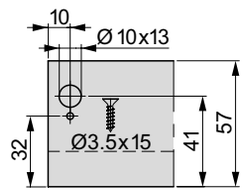

Р-ри за изрязване за 16 mm панел

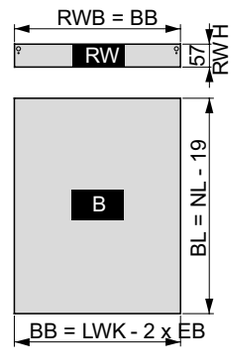

Slide

S	16/19	18
EB	29	30
A	21.5	22.5

Фиксиране на плъзгач пълно изтегляне

Евро винт Ø 6 x 13 mm

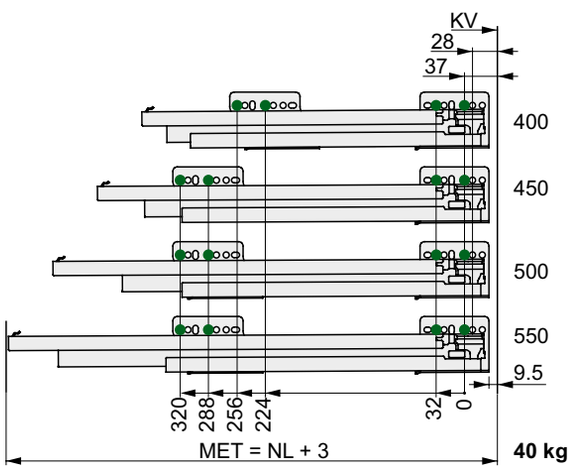

40 kg

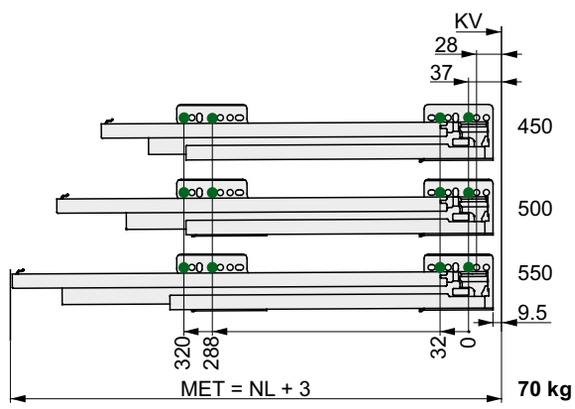

70 kg

ЛЕГЕНДА

B	Долен панел	FST	Припокриване отпред	NL	Номинална дължина
BB / BL	Ширина дъно / Дължина дъно	KV	Преден ръб на шкафа	RW	Заден панел
EB	Конструкт. ширина	LWK	Вътрешна ширина на шкафа	RWB	Ширина заден панел
FAS	Припокриване, страница	MET	Минимална монтажна дълб.	RWH	Височина заден панел

KSH Hadzhidimitrov
КСХ-Хаджидимитров ЕООД София, кв.Враждебна, ул. 3-та, 4 тел.: 02/ 943 45 34 www.obkov.com /e-mail: office@obkov.com

GRASS

Nova Pro Scala страници H90 мм

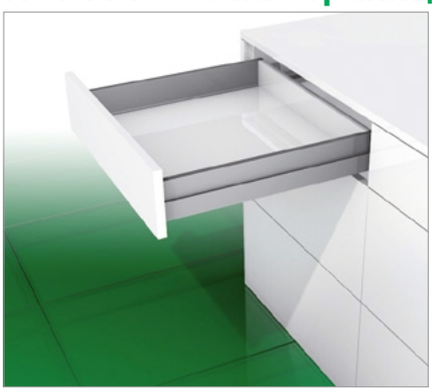

- Практично стандартно чекмедже за всички приложения
- Може да се персонализира с дизайнерски панели
- Вграден реглаж по височината и настрани
- Оптимално използване на пространството благодарение на правата вътрешна стена и малка конструктивна ширина
- Здрав дизайн и високо ниво на стабилност
- Монтаж и демонтаж без инструменти на предната част
- Ширината на долния и задния панел е една и съща
- Обработка на дъното не се изисква

ИНФОРМАЦИЯ ЗА ПОРЪЧКА 1+2x2+3

1 Nova Pro Scala страници за чекмедже H90
К-т: Една лява, една дясна

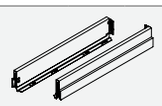

NL	Камък		Ice				Silver							
	Код:	Цена	Art.-no.	PU			Art.-no.	PU						
270														
300														
350														
400														
450	**003-F100 103 120 211**	25.95лв												
500	**003-F100 103 123 211**	26.21лв												
550														
600														
650														

2 Скоба за монтаж на панела
На брой: Използва се и за лява и за дясна

	Описание	Код:	Цена
	За фиксиране с винт	**003-F102 021 855 123**	0.47лв

3 Nova Pro плъзгач пълно изтегляне плавно Soft-close S16/S19
К-т: Един ляв, един десен

NL	40 kg		70 kg											
	Код:	Цена	Art.-no.	PU										
270			–											
300			–											
350			–											
400			–											
450	**003-F101 108 273 211**	36.48лв												
500	**003-F101 108 276 211**	37.27лв												
550														
600														
650	–													

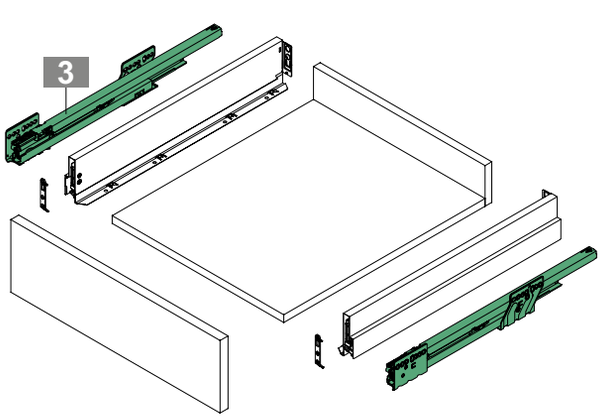

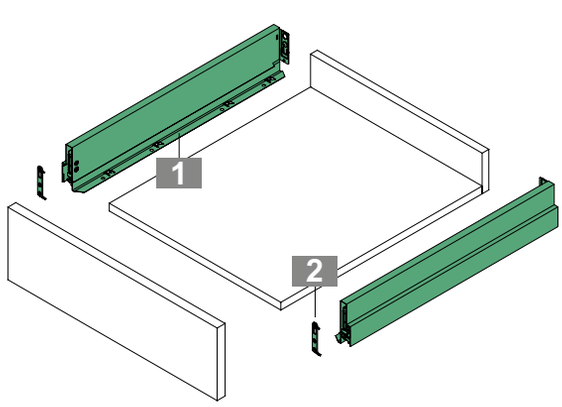

KSH Hadzhidimitrov
КСХ-Хаджидимитров ЕООД София, кв.Враждебна, ул. 3-та, 4 тел.: 02/ 943 45 34 www.obkov.com /e-mail: office@obkov.com

GRASS

Nova Pro Scala страници H90 мм

ИНФОРМАЦИЯ ЗА МОНТАЖ

Всички размери са в милиметри

Фронтални монтажни размери

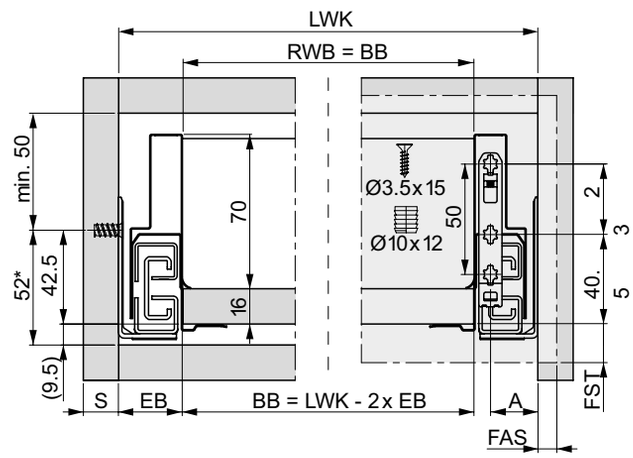

∗ Препоръчителна/Мин. размер: 49.5 mm/Tipmatic Soft-close: 58 mm

Заден панел монт. размери

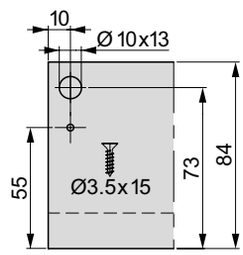

Р-ри за изрязване за 16 mm панел

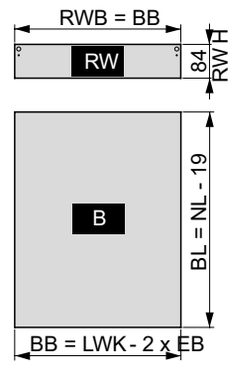

Slide

S	16/19	18
EB	29	30
A	21.5	22.5

Фиксиране на плъзгач пълно изтегляне

Евро винт Ø 6 x 13 mm

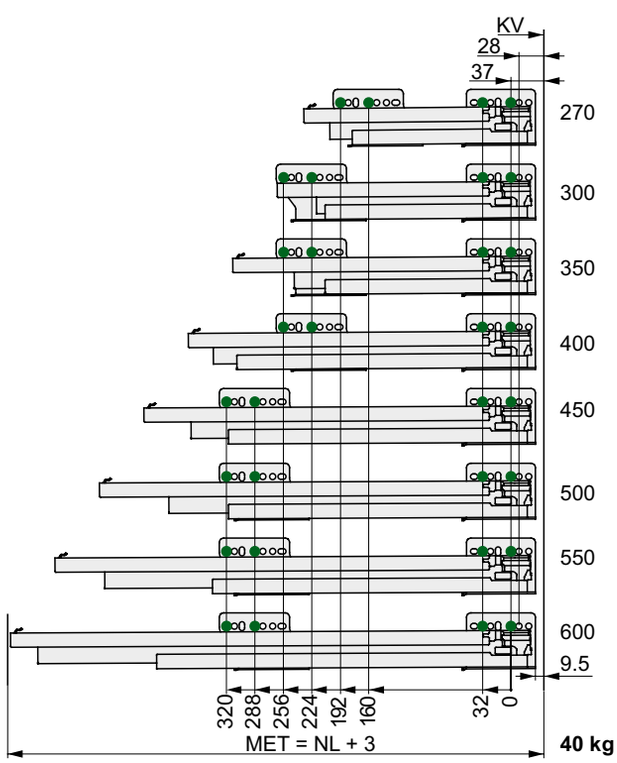

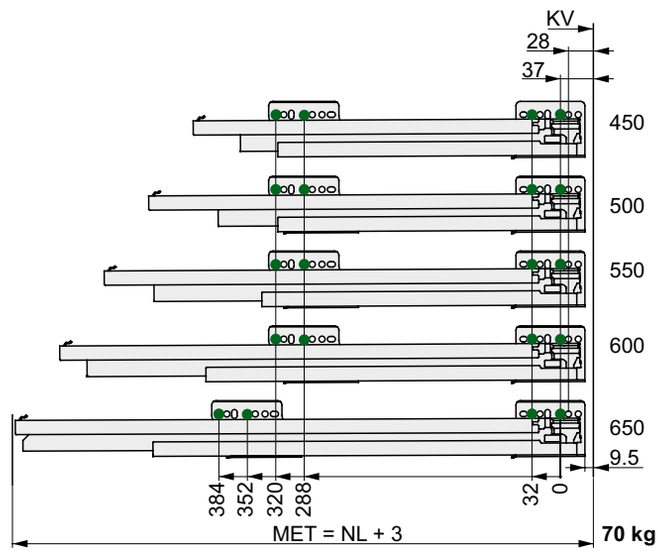

ЛЕГЕНДА

B	Долен панел	FST	Припокриване отпред	NL	Номинална дължина
BB / BL	Ширина дъно / Дължина дъно	KV	Преден ръб на шкафа	RW	Заден панел
EB	Конструкт. ширина	LWK	Вътрешна ширина на шкафа	RWB	Ширина заден панел
FAS	Припокриване, страница	MET	Минимална монтажна дълб.	RWH	Височина заден панел

KSH Hadzhidimitrov
КСХ-Хаджидимитров ЕООД София, кв.Враждебна, ул. 3-та, 4 тел.: 02/ 943 45 34 www.obkov.com /e-mail: office@obkov.com

G*GRASS

Nova Pro Scala страници H186 мм

- Тънка, затворена страна на чекмеджето
- Висока стабилност на челото до височина от 780 мм
- Може да се персонализира с дизайнерски панели
- Вграден реглаж по височина, настрани и наклона
- Оптимално използване на пространството благодарение на правата вътрешна стена и малка конструктивна ширина
- Монтаж и демонтаж без инструменти на предната част
- Ширината на долния и задния панел е еднаква
- Обработка на дъното не се изисква

ИНФОРМАЦИЯ ЗА ПОРЪЧКА 1+2x2+2x3+4

1 Nova Pro Scala страници за чекмедже H186
К-т: Една лява, една дясна

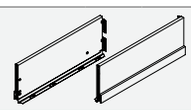

NL	Камък		Ice		Silver	
	Код:	Цена	Art.-no.	PU	Art.-no.	PU
270						
300						
350						
400						
450						
500	**003-F100 103 315 211**	50.69лв				
550						
600						
650						

2 Скоба за монтаж на панела
На брой: Използва се и за лява и за дясна

	Описание	Код:	Цена
	За фиксиране с винт	**003-F102 021 855 123**	0.47лв

3 Доп. челна планка
На брой: Използва се за лява и дясна

32 mm	За фиксиране с винт	**003-F102 104 833 123**	0.47лв

4 Nova Pro плъзгач пълно изтегляне плавно Soft-close S16/S19
К-т: Един ляв, един десен

NL	40 kg		70 kg
	Код:	Цена	Art.-no. PU
270			–
300			–
350			–
400			–
450			
500	**003-F101 108 276 211**	37.27лв	
550			
600			
650	–		

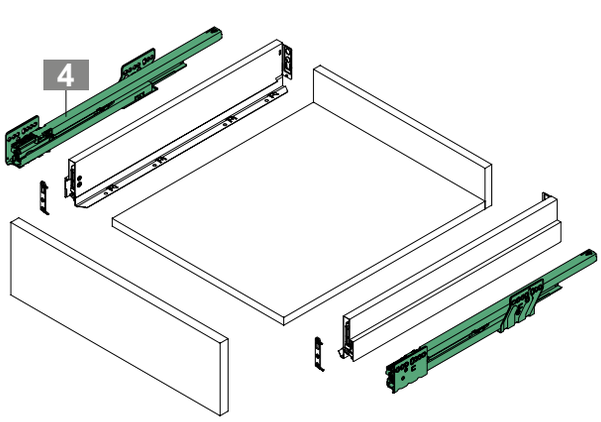

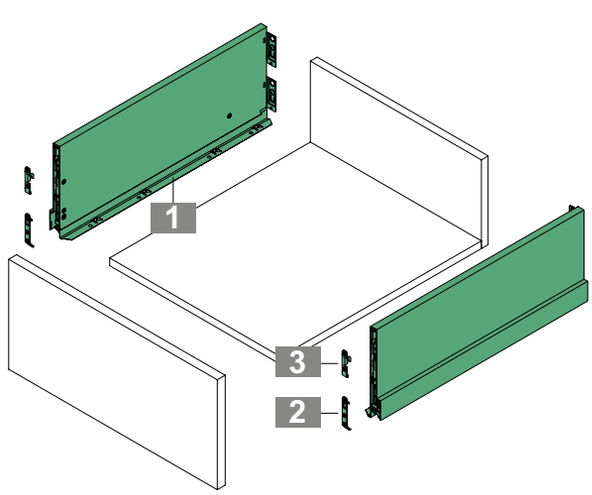

КСХ-Хаджидимитров ЕООД София, кв.Враждебна, ул. 3-та, 4 тел.: 02/ 943 45 34 www.obkov.com /e-mail: office@obkov.com

Nova Pro Scala страници H186 мм

ИНФОРМАЦИЯ ЗА МОНТАЖ

Всички размери са в милиметри

Фронтални монтажни размери

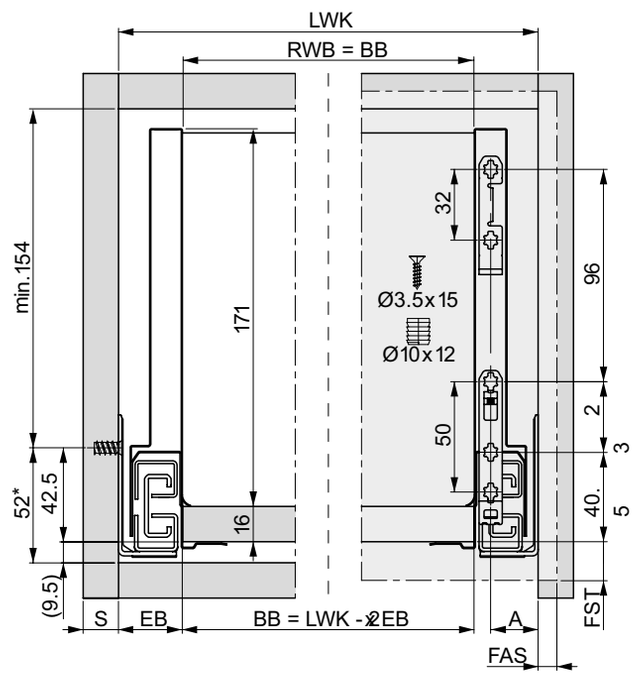

∗ Препоръчителна/Мин. размер: 49.5 mm/Tipmatic Soft-close: 58 mm

Заден панел монт. размери

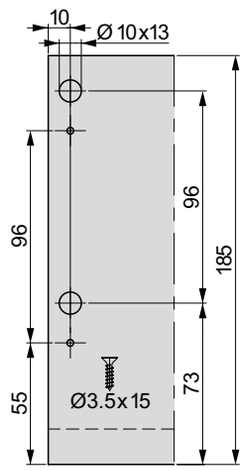

Р-ри за изрязване за 16 mm панел

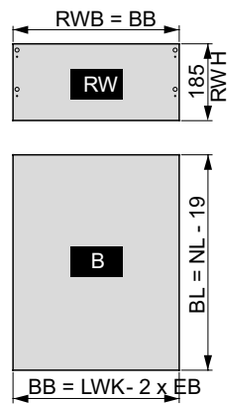

Slide		
S	16/19	18
EB	29	30
A	21.5	22.5

Фиксиране на плъзгач пълно изтегляне

Евро винт Ø 6 x 13 mm

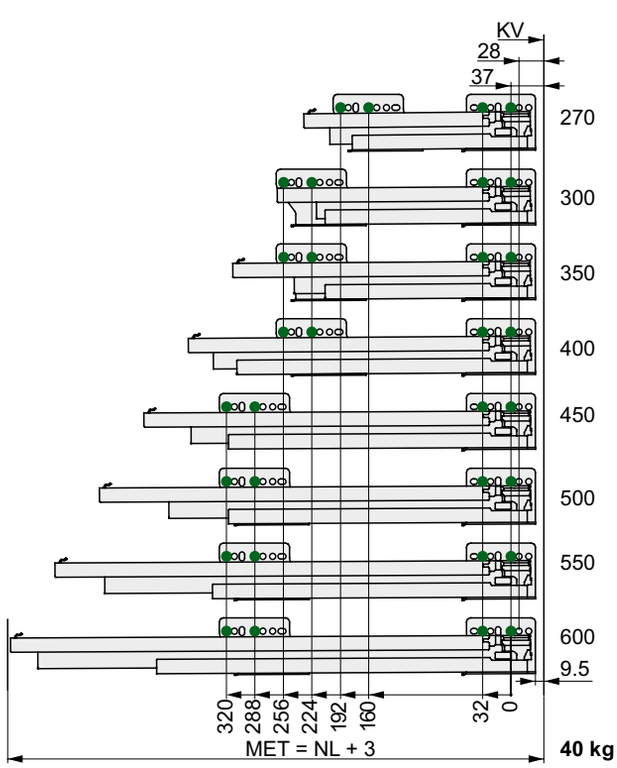

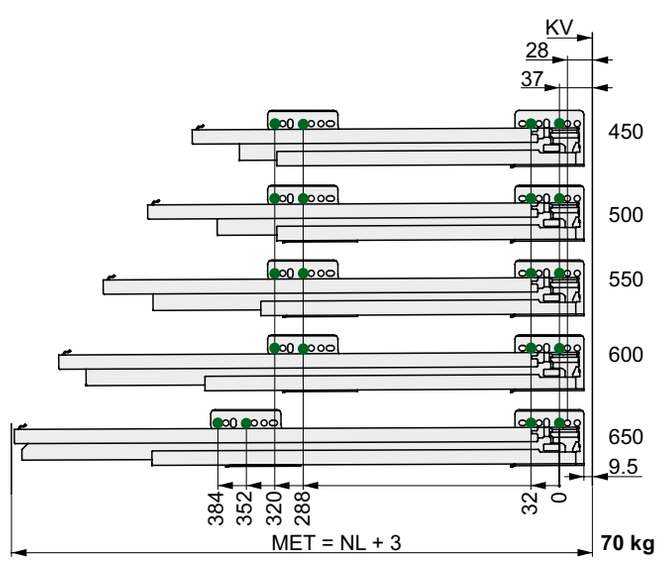

ЛЕГЕНДА

B	Долен панел	FST	Припокриване отпред	NL	Номинална дължина
BB / BL	Ширина дъно / Дължина дъно	KV	Преден ръб на шкафа	RW	Заден панел
EB	Конструкт. ширина	LWK	Вътрешна ширина на шкафа	RWB	Ширина заден панел
FAS	Припокриване, страница	MET	Минимална монтажна дълб.	RWH	Височина заден панел

KSH Hadzhidimitrov
КСХ-Хаджидимитров ЕООД София, кв.Враждебна, ул. 3-та, 4 тел.: 02/ 943 45 34 www.obkov.com /e-mail: office@obkov.com

GRASS

Nova Pro Scala страници H90 мм с правоъгълен рейлинг

- Плътно прилепнали правоъгълни рейлинги
- Минимални пластмасови части
- Вграден реглаж
- Насройка на наклона посредством рейлинга
- Права вътрешна стена
- Монтаж и демонтаж без инструменти
- Ширината за дъното и задния панел е еднаква
- Обработката на дъното не се изисква

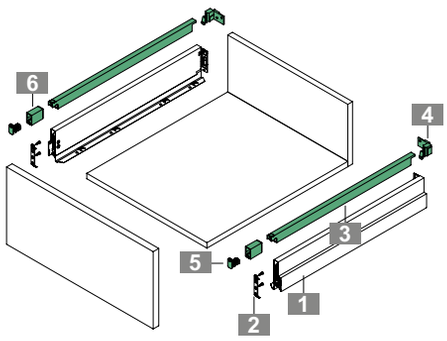

ИНФОРМАЦИЯ ЗА ПОРЪЧКА 1+2x2+2x3+4L+4R+2x5+2x6+7

1 Nova Pro Scala страници за чекмедже H90
К-т: Една лява, една дясна

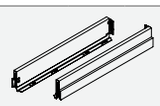

NL	Камък		Ice				Silver							
	Код:	Цена	Art.-no.	PU			Art.-no.	PU						
270														
300														
350														
400														
450														
500	**003-F100 103 123 211**	26.21лв												
550														
600														
650														

2 Скоба за монтаж на панела
На брой: Използва се и за лява и за дясна

	Описание	Код:	Цена
	За фиксиране с винт	**003-F102 021 855 123**	0.47лв

3 Правоъгълен рейлинг
На брой: Използва се за ляв и десен

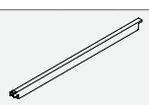

NL	Камък		Ice				Silver							
	Код:	Цена	Art.-no.	PU			Art.-no.	PU						
270														
300														
350														
400														
450														
500	**003-F102 104 626 223**	2.44лв												
550														
600														
650														

4 Клипс за рейлинг за дървен гръб, за винтове
На брой: ляв/десен

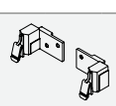

	Камък		Ice				Silver							
	Код:	Цена	Art.-no.	PU			Art.-no.	PU						
Ляв	**F102** 104 **670 223**	1.04 лв												
Десен	**F102** 104 **671 223**	1.04 лв												

KSH Hadzhidimitrov
КСХ-Хаджидимитров ЕООД София, кв.Враждебна, ул. 3-та, 4 тел.: 02/ 943 45 34 www.obkov.com /e-mail: office@obkov.com

GRASS

Nova Pro Scala страници H90 мм с правоъгълен рейлинг

- Плътно прилепнали правоъгълни рейлинги
- Минимални пластмасови части
- Вграден реглаж
- Настройка на наклона посредством рейлинга
- Права вътрешна стена
- Монтаж и демонтаж без инструменти
- Ширината за дъното и задния панел е еднаква
- Обработка на дъното не се изисква

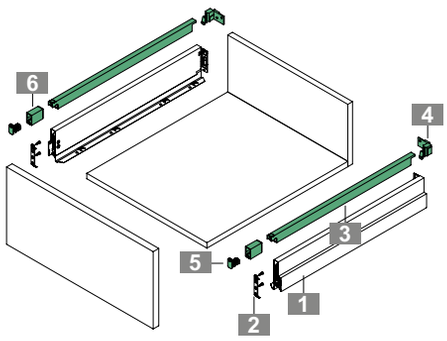

ИНФОРМАЦИЯ ЗА ПОРЪЧКА 1+2x2+2x3+4L+4R+2x5+2x6+7

5 Клипс за рейлинг (челен) с реглаж на наклона, за винтове
На брой: Използва се за ляв и десен

	За винтове		For press fitting											
	Код:	Цена	Art.-no.	PU										
	F102 104 **668 133**	1.32 лв												

6 Покриваща капачка за рейлинг
На брой: Използва се за лява и дясна

	Камък		Ice				Silver							
	Код:	Цена	Art.-no.	PU			Art.-no.	PU						
	F102 104 **676 233**	0.95 лв												

7 Nova Pro плъзгач пълно изтегляне плавно Soft-close S16/S19
К-т: Един ляв, един десен

NL	40 kg		70 kg											
	Код:	Цена	Art.-no.	PU										
270			–											
300			–											
350			–											
400			–											
450														
500	**003-F101 108 276 211**	37.27лв												
550														
600														
650	–													

KSH Hadzhidimitrov
КСХ-Хаджидимитров ЕООД София, кв.Враждебна, ул. 3-та, 4 тел.: 02/ 943 45 34 www.obkov.com /e-mail: office@obkov.com

GRASS

Nova Pro Scala страници H90 мм с правоъгълен рейлинг

ИНФОРМАЦИЯ ЗА МОНТАЖ

Всички размери са в милиметри

Фронтални монтажни размери

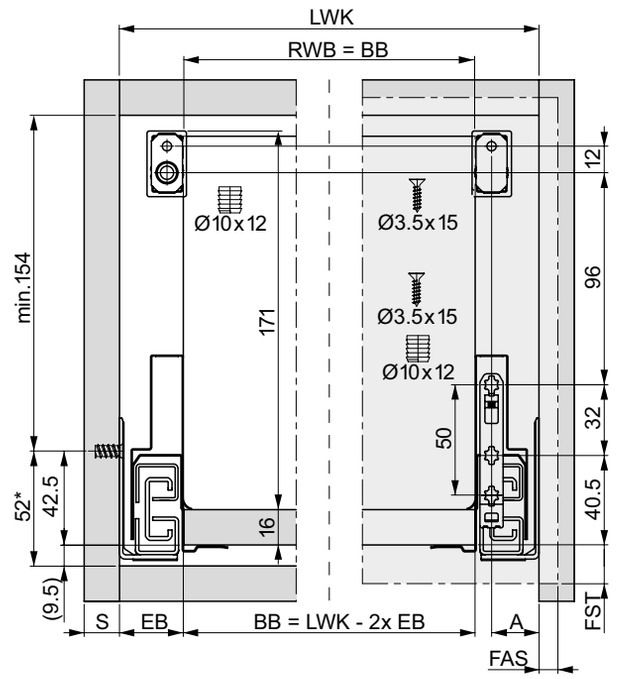

∗ Препоръчителна/Мин. размер: 49.5 mm/Tipmatic Soft-close: 58 mm

Заден панел монт. размери

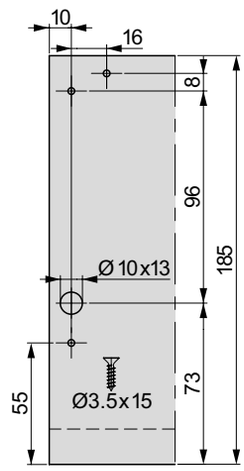

Р-ри за изрязване за 16 mm панел

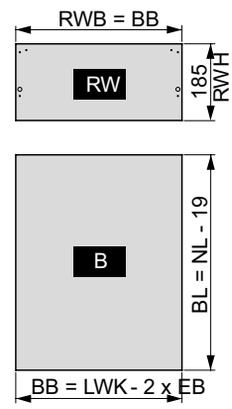

Slide

S	16/19	18
EB	29	30
A	21.5	22.5

Фиксиране на плъзгач пълно изтегляне

Евро винт Ø 6 x 13 mm

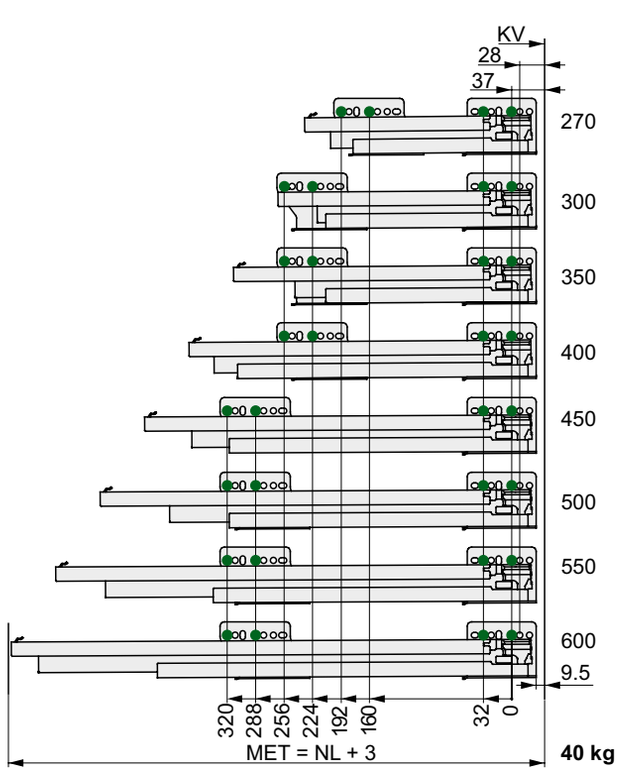

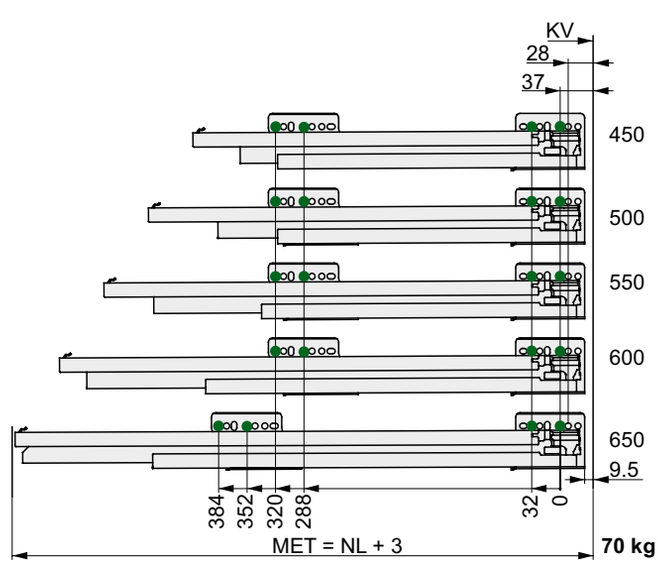

ЛЕГЕНДА

B	Долен панел	FST	Припокриване отпред	NL	Номинална дължина
BB / BL	Ширина дъно / Дължина дъно	KV	Преден ръб на шкафа	RW	Заден панел
EB	Конструкт. ширина	LWK	Вътрешна ширина на шкафа	RWB	Ширина заден панел
FAS	Припокриване, страница	MET	Минимална монтажна дълб.	RWH	Височина заден панел

KSH Hadzhidimitrov
КСХ-Хаджидимитров ЕООД София, кв.Враждебна, ул. 3-та, 4 тел.: 02/ 943 45 34 www.obkov.com /e-mail: office@obkov.com

G*GRASS

Nova Pro Scala Crystal страници H90 мм стъкло

- Няма добавки към плъзгача
- Високо ниво на стабилност, без предни плъзгащи се елементи
- Елегантни, стоманени щипки за стъкло
- Вграден 3D реглаж
- Оптимално използване на пространството благодарение на правата вътрешна стена
- Монтаж и демонтаж без инструменти на челото
- Ширината на долния и задния панел е една и съща
- Обработка на дъното не се изисква

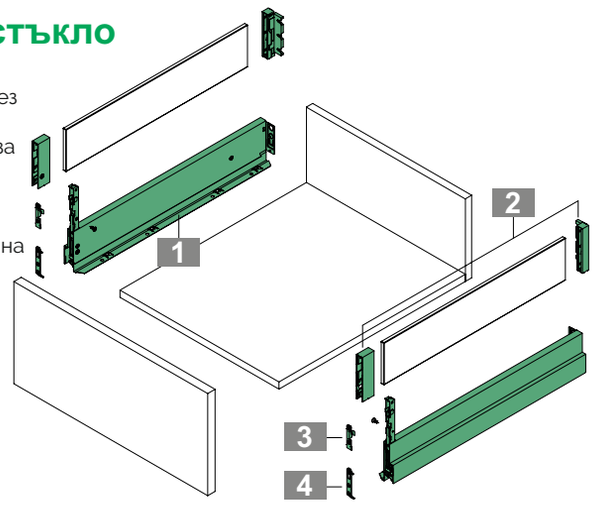

ИНФОРМАЦИЯ ЗА ПОРЪЧКА 1+2+2x3+2x4+5плъзгач

1 Nova Pro Scala за стъклена страница H90
К-т: Една лява, една дясна

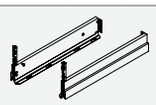

NL	Stone		Ice				Silver							
	Код:	Цена:	Art.-no.	PU			Art.-no.	PU						
270														
300														
350														
400														
450	**003-F100** 103 **420 201**	54.11лв												
500	**003-F100** 103 **423 201**	54.65лв												
550														
600														
650														

2 Nova Pro Scala Crystal fixture for wooden back panel
Set: Glass clip (front/back), one on left/right

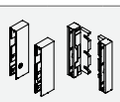

	Камък		Ice				Silver							
	Код:	Цена	Art.-no.	PU			Art.-no.	PU						
	0033-F102 104 836 507	17.57лв												

3 Скоба за монтаж на панела
На брой: Използва се и за лява и за дясна

	Описание	Код:	Цена
	За фиксиране с винт	**003-F102 021 855 123**	0.47лв

4 Доп. челна планка
На брой: Използва се за лява и дясна

32 mm	За фиксиране с винт	**003-F102 104 833 123**	0.47лв

5 Nova Pro плъзгач пълно изтегляне плавно Soft-close S16/S19
К-т: Един ляв, един десен

NL	40 kg		70 kg											
	Код:	Цена	Art.-no.	PU										
270			–											
300			–											
350			–											
400			–											
450	**003-F101 108 273 211**	36.48лв												
500	**003-F101 108 276 211**	37.27лв												
550														
600														
650	–													

KSH Hadzhidimitrov
КСХ-Хаджидимитров ЕООД София, кв.Враждебна, ул. 3-та, 4 тел.: 02/ 943 45 34 www.obkov.com /e-mail: office@obkov.com

GRASS

Nova Pro Scala Crystal страници H90 мм стъкло

ИНФОРМАЦИЯ ЗА МОНТАЖ

Фронтални монтажни размери

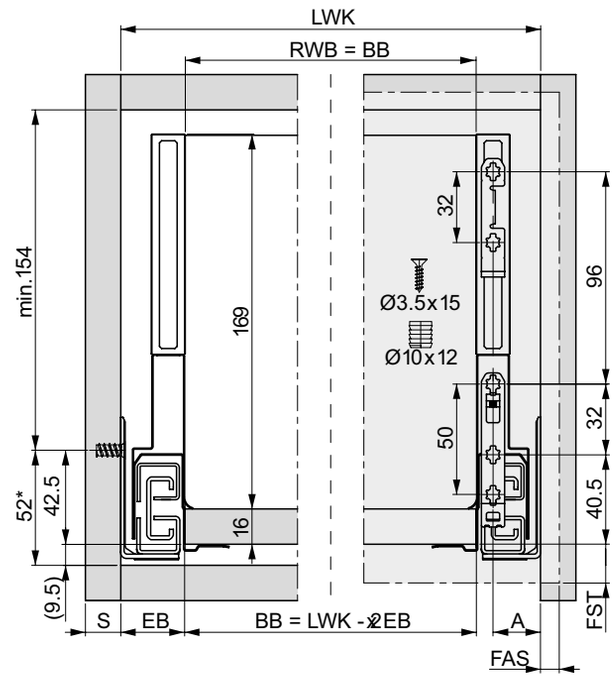

∗ Препоръчителна/Мин. размер: 49.5 mm/Tipmatic Soft-close: 58 mm

Заден панел монт. размери

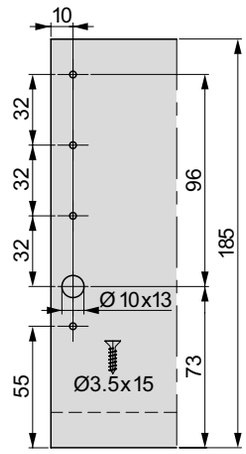

Р-ри за изрязване за 16 mm панел

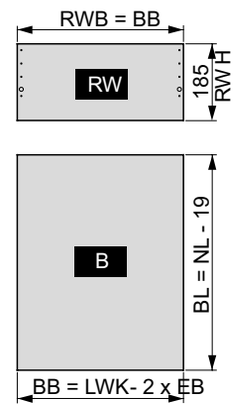

S	16/19	18
EB	29	30
A	21.5	22.5

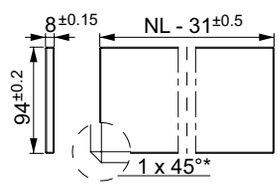

∗ Стъклена страница

Фиксиране на плъзгач пълно изтегляне

Евро винт Ø 6 x 13 mm

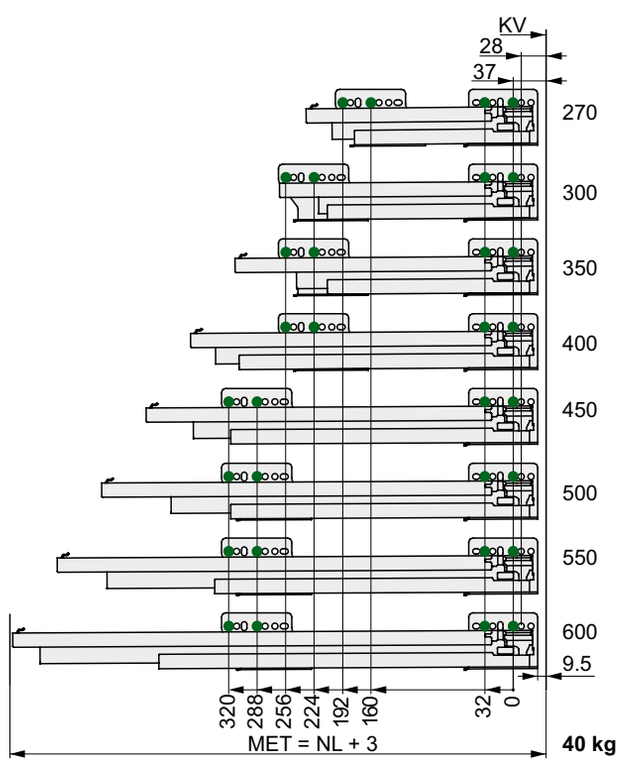

40 kg

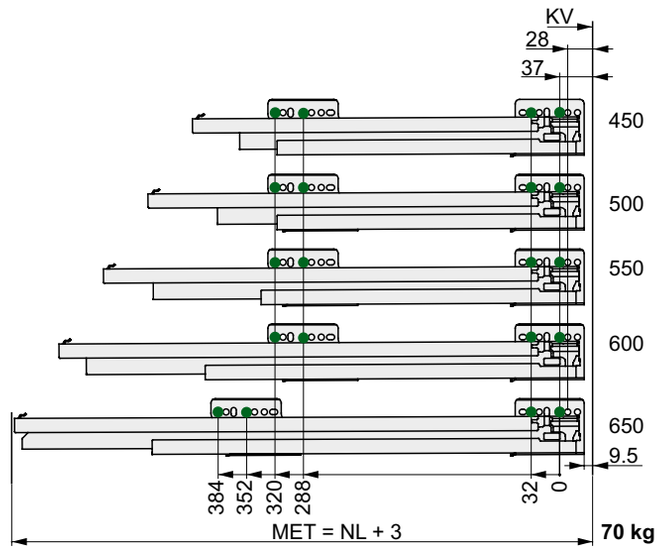

70 kg

ЛЕГЕНДА

B	Долен панел	FST	Припокриване отпред	NL	Номинална дължина
BB / BL	Ширина дъно / Дължина дъно	KV	Преден ръб на шкафа	RW	Заден панел
EB	Конструкт. ширина	LWK	Вътрешна ширина на шкафа	RWB	Ширина заден панел
FAS	Припокриване, страница	MET	Минимална монтажна дълб.	RWH	Височина заден панел

КСХ-Хаджидимитров ЕООД София, кв.Враждебна, ул. 3-та, 4 тел.: 02/ 943 45 34 www.obkov.com /e-mail: office@obkov.com

Пуш Tipmatic Soft close за плъзгач за Nova Pro Scala

- Механична система за отваряне на чекмеджето без дръжки
- Комбинира функцията Tipmatic с амортисьорно меко затваряне
- Лесно сглобяване на Tipmatic
- Може да се използва за Nova Pro плъзгачи пълно изтегляне
- Един артикул за всички номинални дължини и тегловни класове
- 3-степенен реглаж на силата на отваряне
- Голяма зона за активиране със синхронизиращия прът

ИНФОРМАЦИЯ ЗА ПОРЪЧКА 1+2+3(ако чекмеджето е >500 мм)+4(ако чекмеджето е >800 мм)

1 Nova Pro плъзгач пълно изтегляне плавно Soft-close S16/S19
К-т: Един ляв, един десен

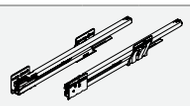

NL	40 kg		70 kg											
	Код:	Цена	Art.-no.	PU										
270			–											
300			–											
350			–											
400			–											
450														
500	**003-F101 108 276 211**	37.27лв												
550														
600														
650	–													

2 Nova Pro Tipmatic Soft-close
К-т: пуш и активатор, по едно от всяка страна ляв/десен

Описание	Код:	Цена
Фиксиране с винт	**003-F102 109 293 607**	52.46лв

3 Синхронизиращ лост за Nova Pro Tipmatic Soft-close
На брой: за рязане по р-р

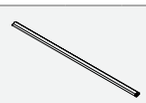

Описание	Код:	Цена
Дължина: 962 mm	**003-F102 109 393 207**	5.48лв

4 Държач/планка за синхр. лост
На брой: фикс. с винт

Описание	Код:	Цена
от KB 800 mm	**003-F102 108 021 207**	1.87 лв.

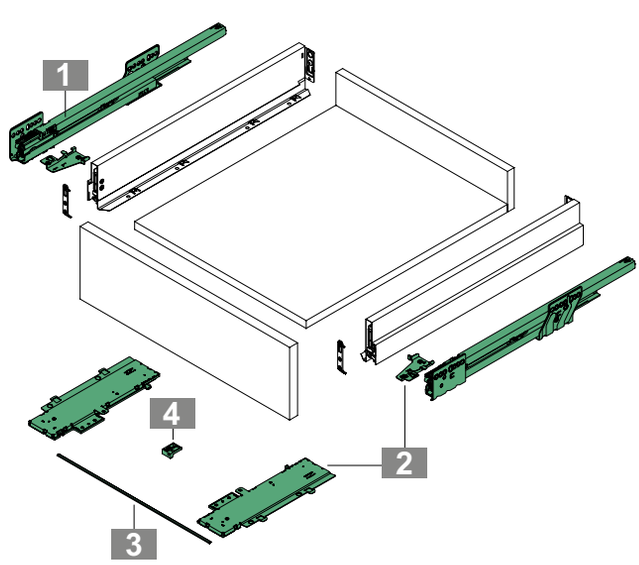

КСХ-Хаджидимитров ЕООД София, кв.Враждебна, ул. 3-та, 4 тел.: 02/ 943 45 34 www.obkov.com /e-mail: office@obkov.com

Пуш Tipmatic Soft close за плъзгач за Nova Pro Scala

ИНФОРМАЦИЯ ЗА МОНТАЖ

Всички размери са в милиметри

Монтажни размери за плъзгача

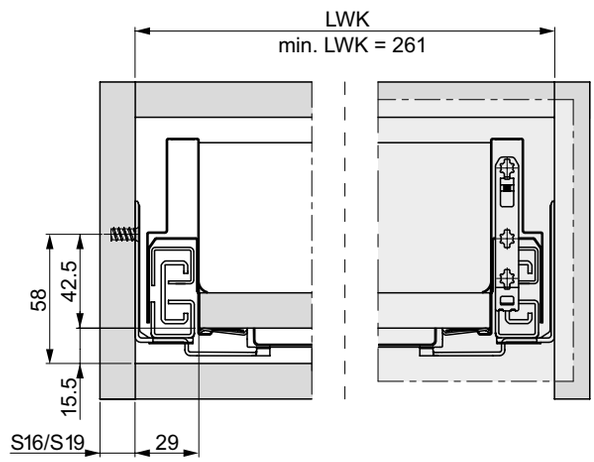

Рязане синхр. лост

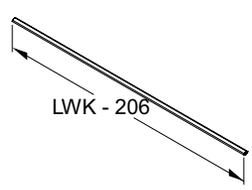

Минимална фронтална фуга

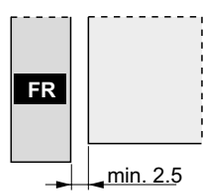

Фиксиране на плъзгач пълно изтегляне

Евро винт Ø 6 x 13 mm

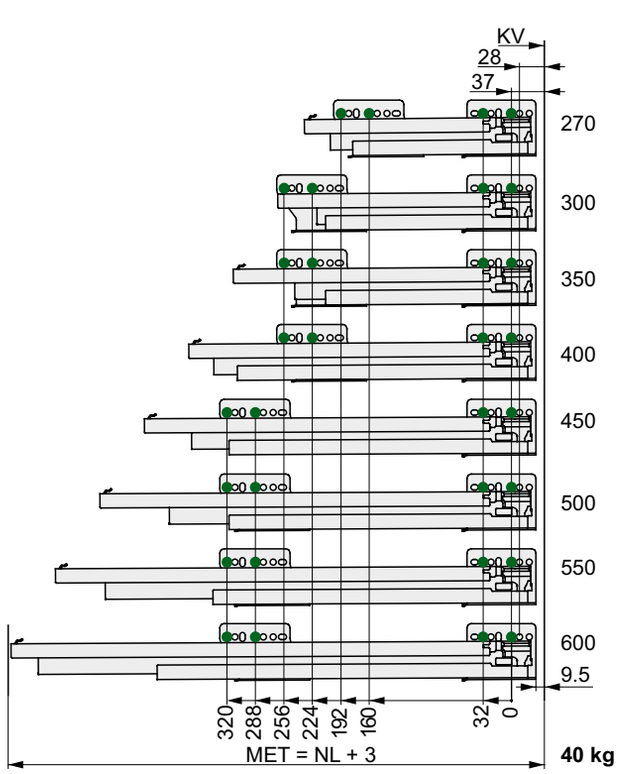

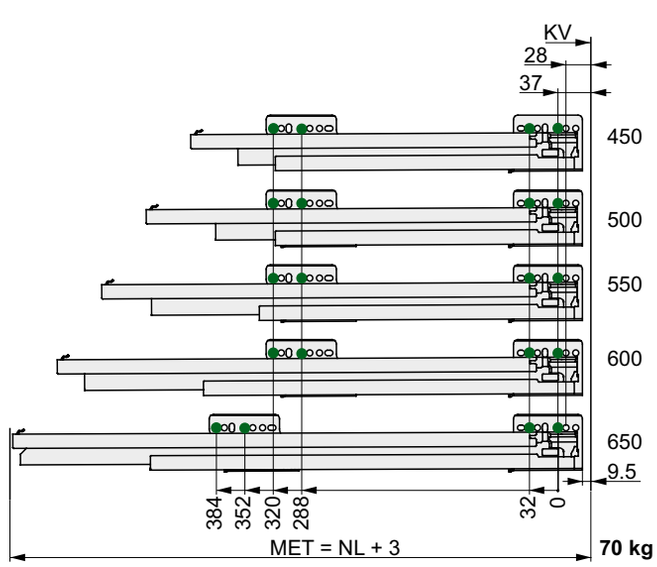

ЛЕГЕНДА

FR	Чело	MET	Минимална монт. дълбочина		
KB	Ширина на чекмеджето	NL	Номинална дължина		
KV	Преден ръб на чекмеджето	S	Страница на чекм.		
LWK	Вътрешна ширина на чекм.				